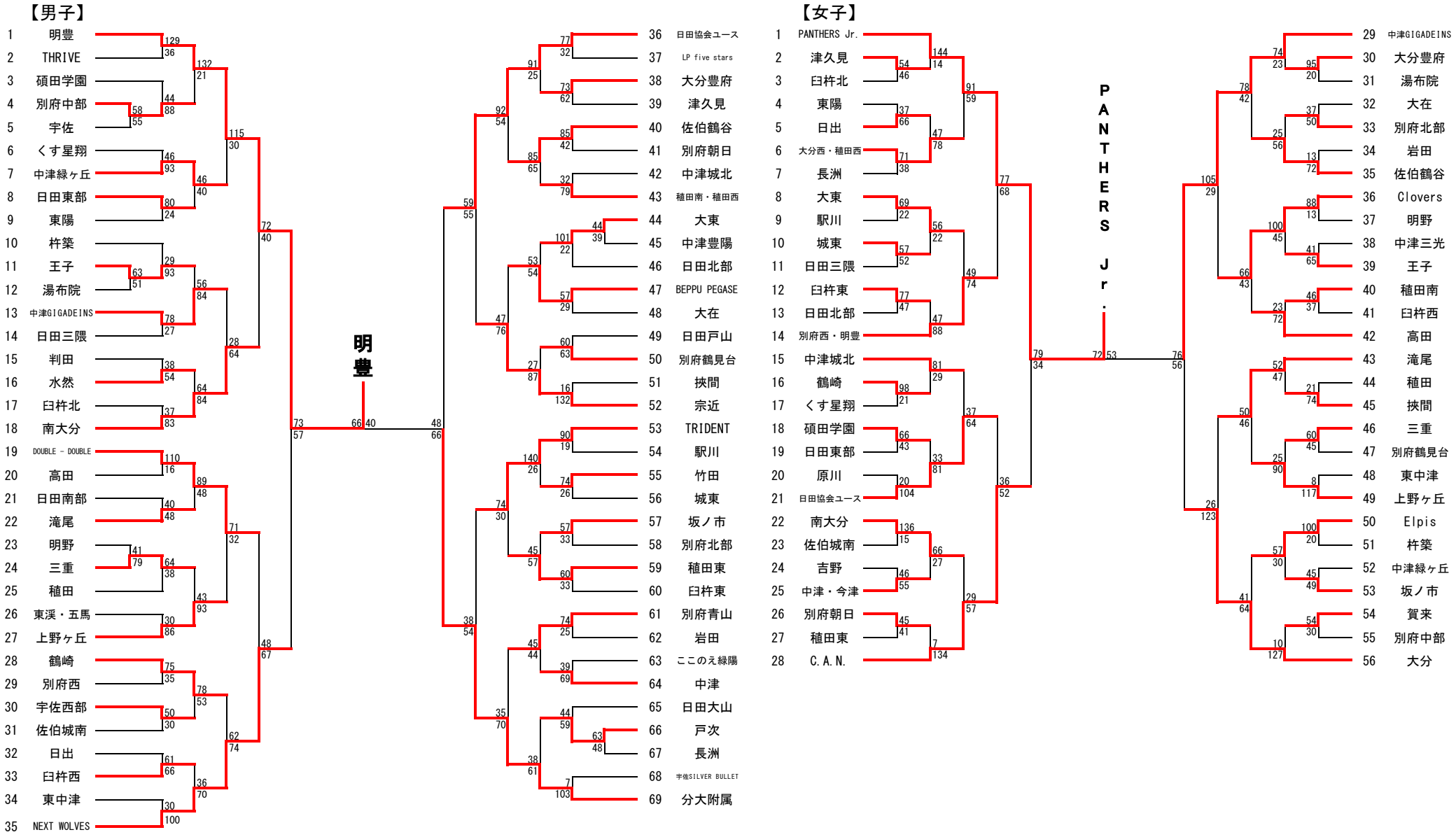2024年度 大分県中学生春季バスケットボール大会結果