令和4年度大分県高等学校新人バスケットボール大会

令和5年1月8日(日)・2月4日(土)・5日(日)
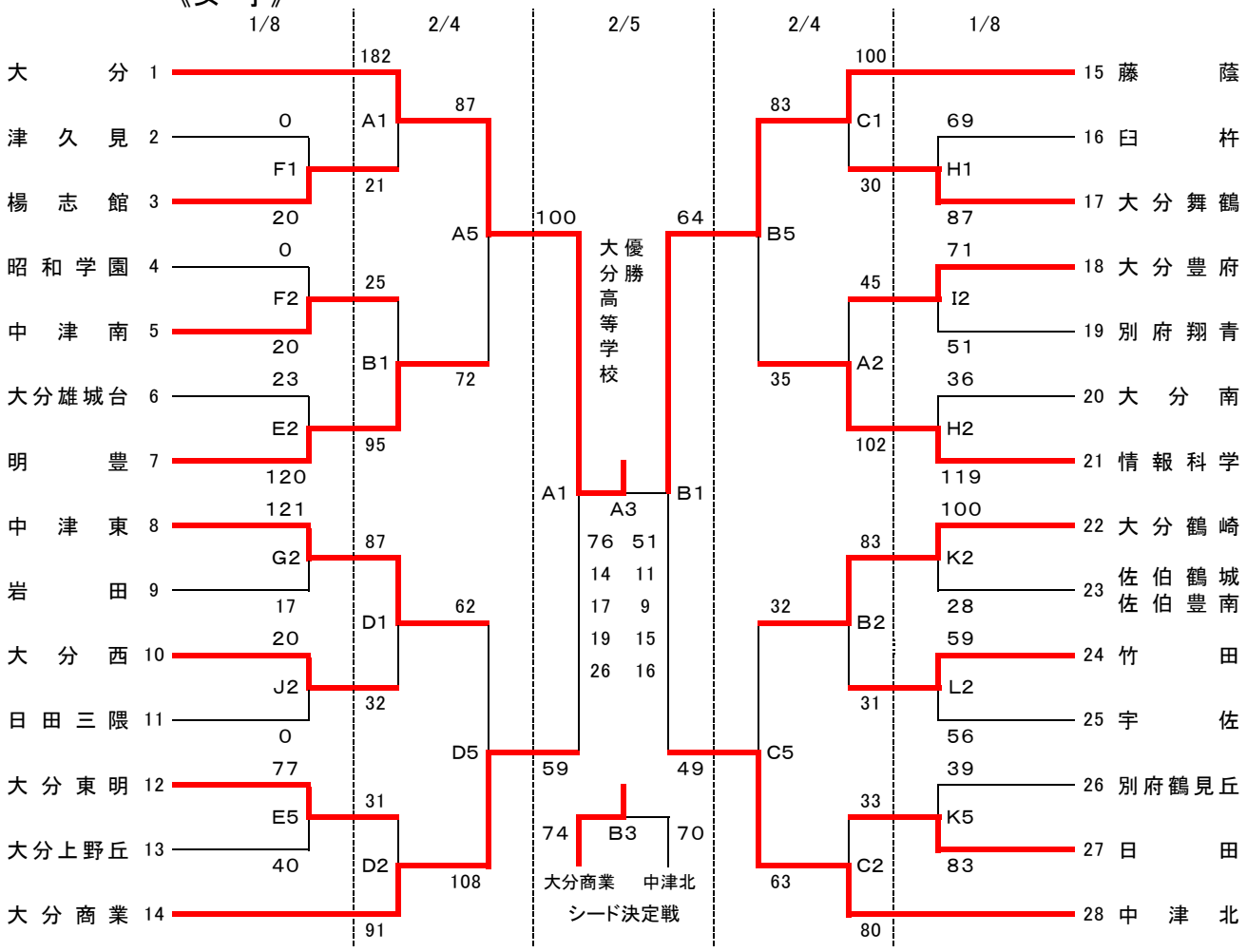
《女　子》