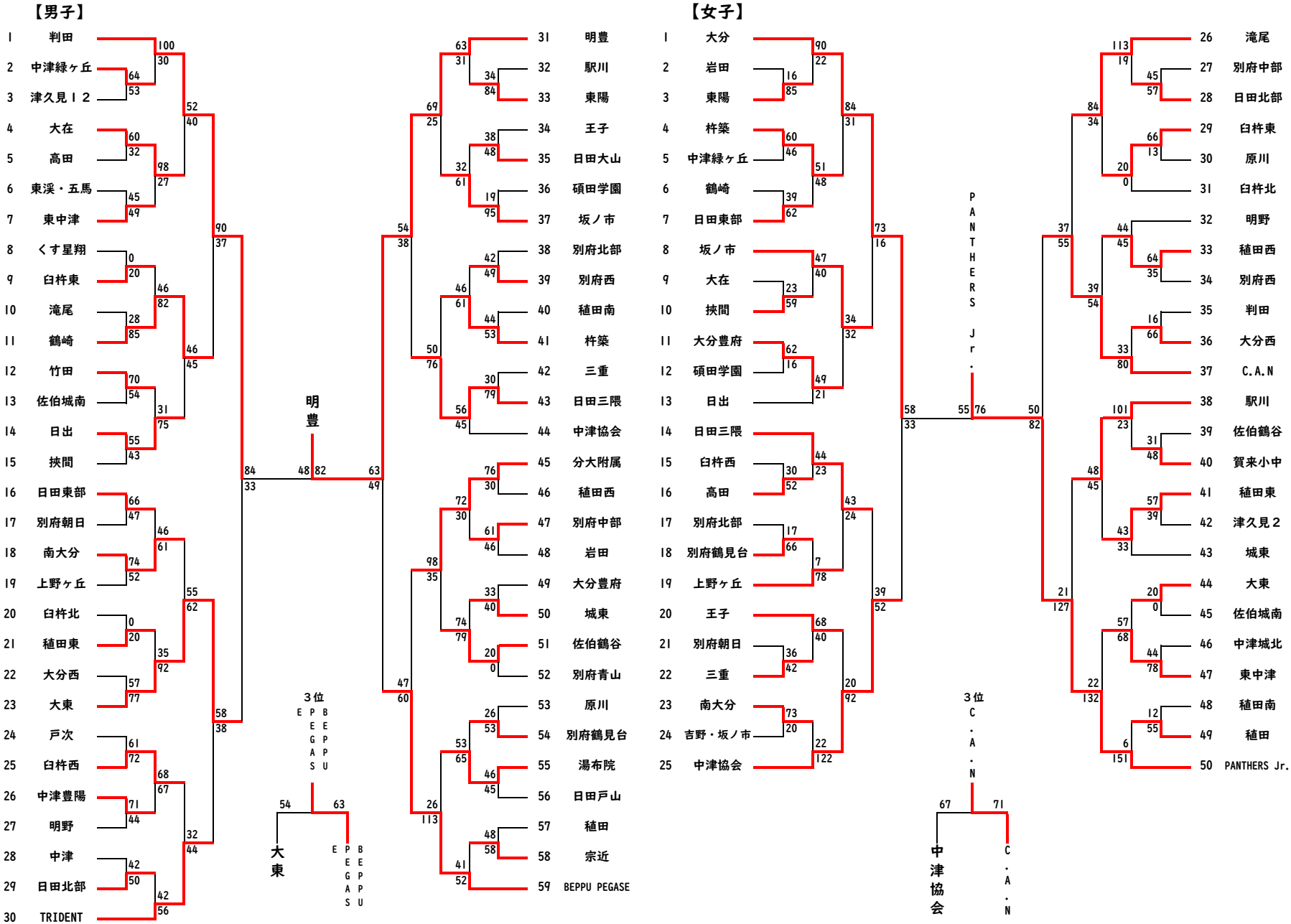令和４年度　全九州中学生バスケットボール春季選手権大会　大分県予選大会