第77回全国高等学校バスケットボール選手権大会大分県予選

令和6年10月19日(土)・20日(日)・26日(土)・27日(日)・11月4日(月)
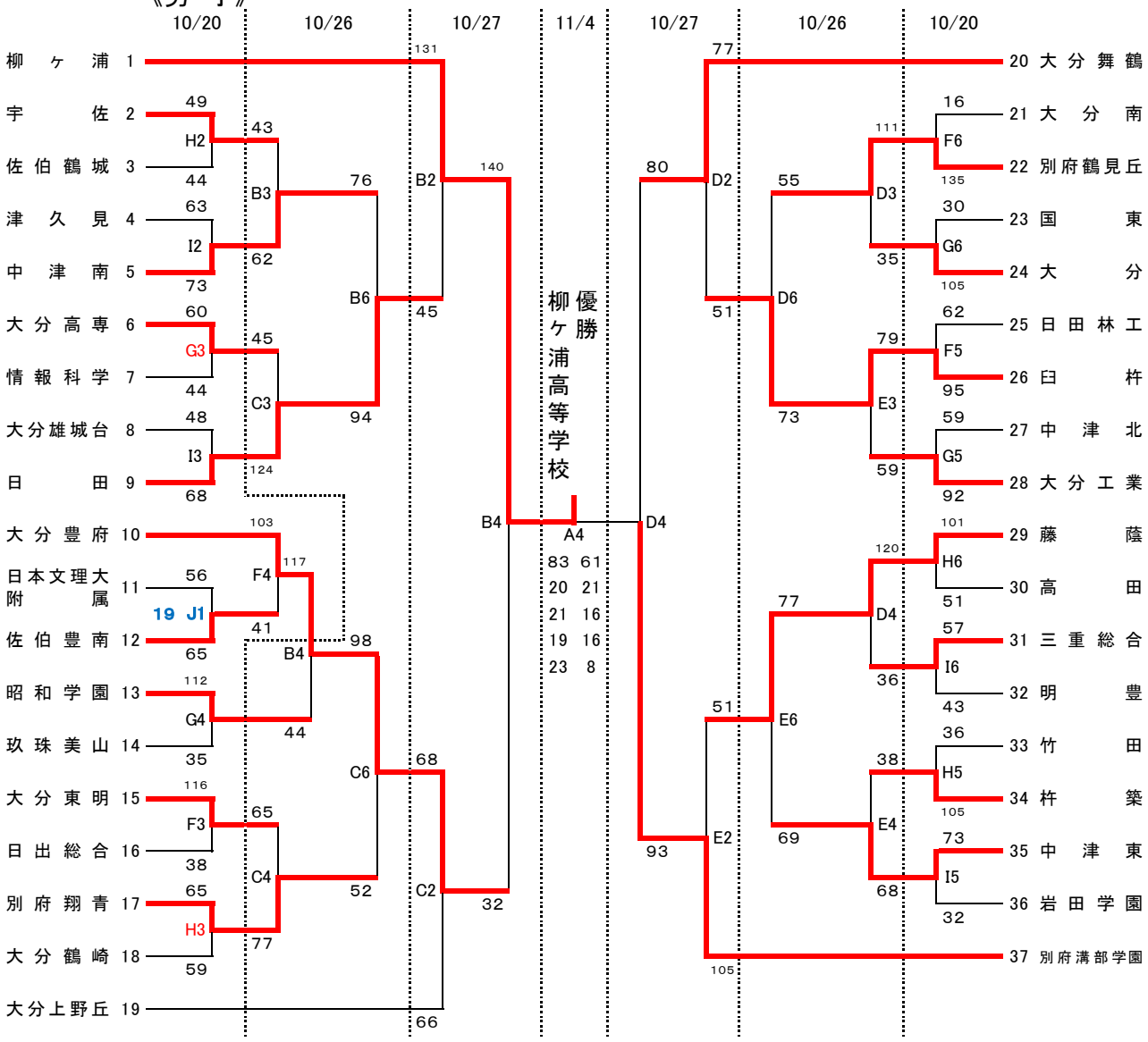
《男　子》